Il presente disegno è di proprietà di Interpump Group S.p.A., ne è vietata la riproduzione o la divulgazione a termini di legge. This drawing belongs to Interpump Group S.p.A., copy or divulgation are forbidden by law.

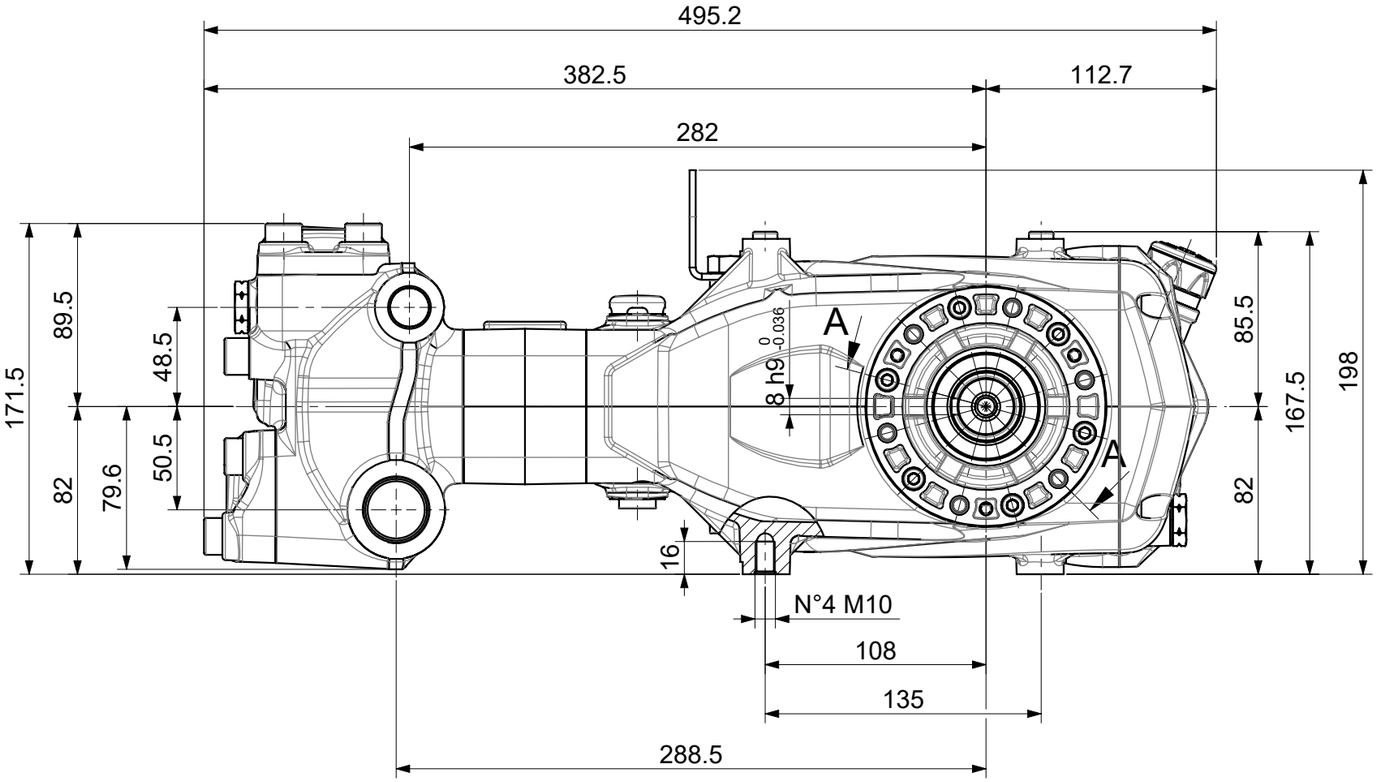

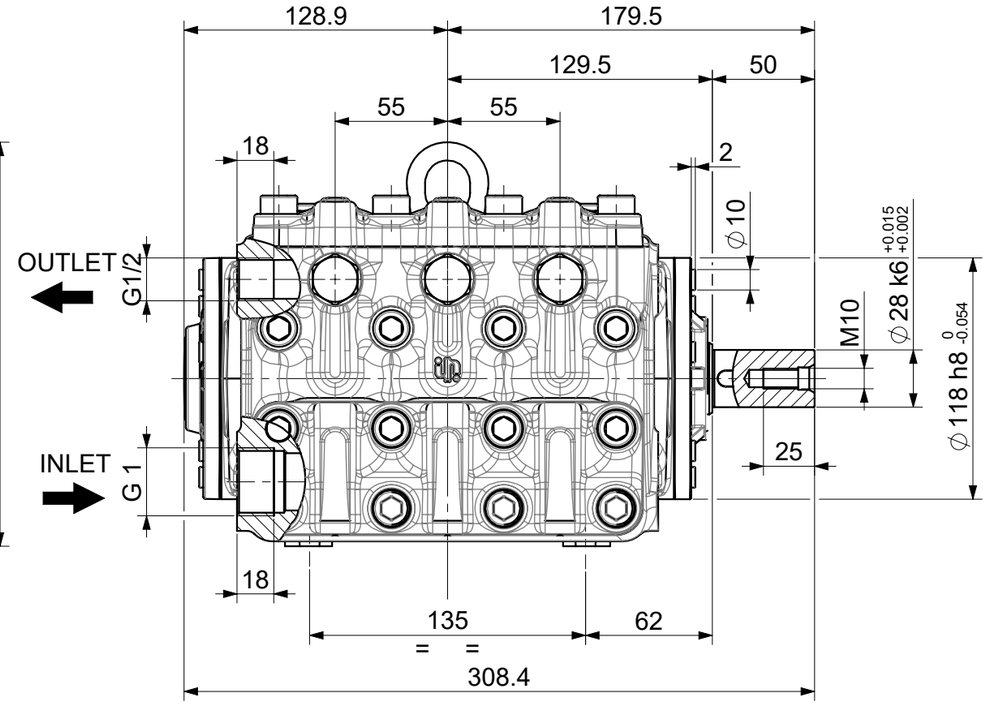

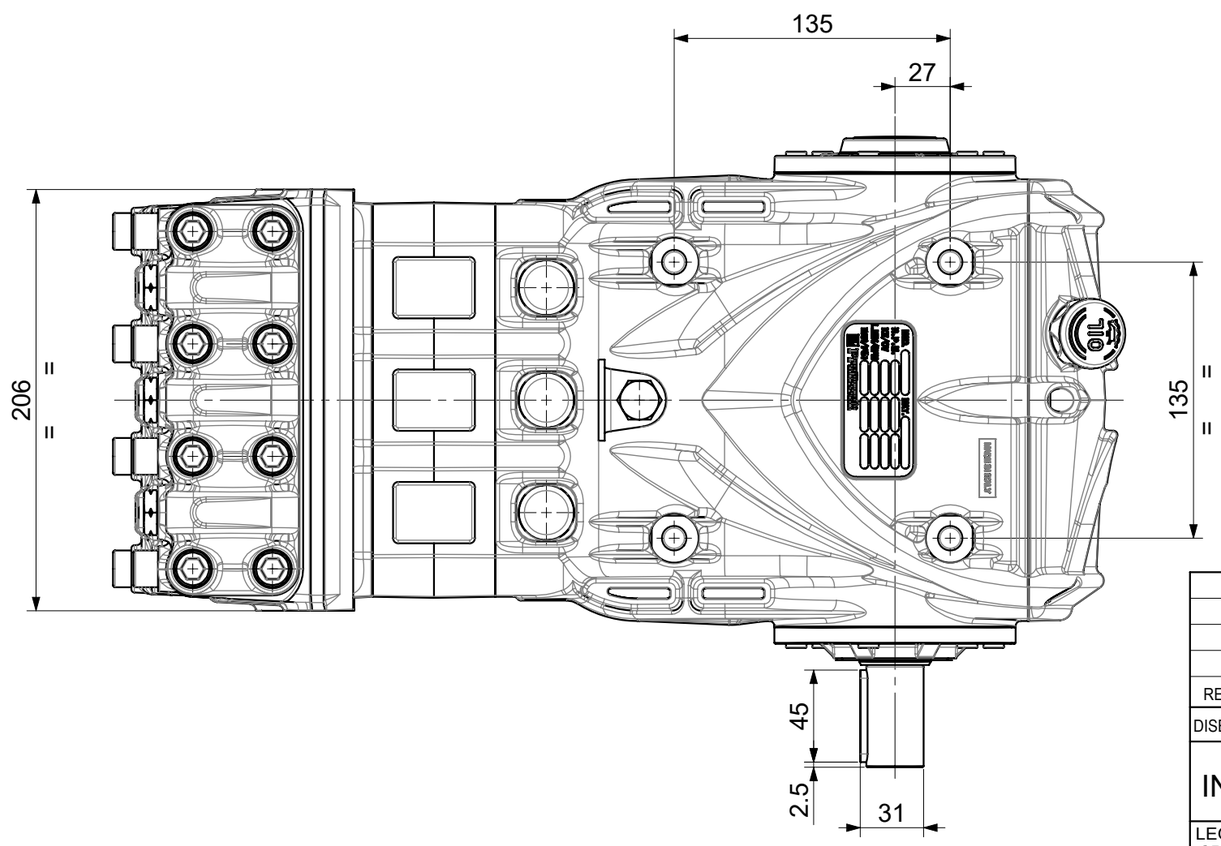

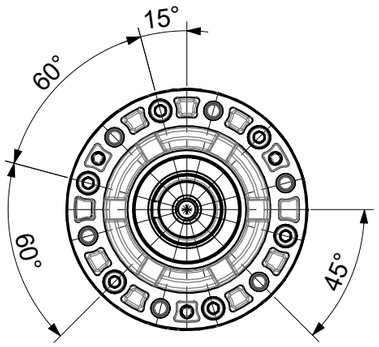

SEZ. A-A

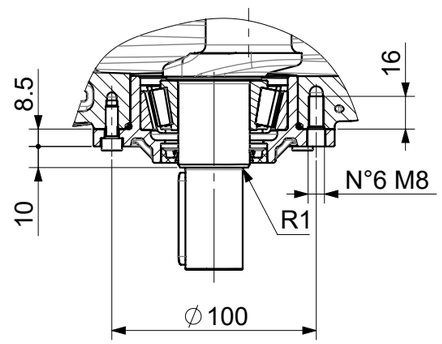

REV.	Data/Date	Descrizione modifica / Modification description	Firma/Signature	MT N°

DISEGN.: Cantarelli | FTECN.: Barbieri | DATA: 20/05/2022 | SCALA: 1:3 | Foglio: 1/1 | Peso: Weight: 0 g | M.T.: 4923

DENOMINAZIONE / DENOMINATION: INGOMBRO POMPA SERIE 64 — SERIE 64SW

DIS. COD./ DRAWING CODE: **64961100** — REV.: 0

LEGENDA CRITICITA': vedi DT n°2850000082 / *CRITICALITY LEGEND: according to DT n.2850000082* — Sicurezza / *Security* — Critica / *Critical* — Importante / *Important* — Nessun simbolo / *No simbol* — Standard — CRITICITA': NONE

A3